PROJECT 2020
19.01.2022

SO MAARN
STUDIE TERREIN BOCHANE

SCHETSONTWERP

TVA

INHOUDSOPGAVE

03	Locatie foto's	
04	Luchtfoto	
05	Situatie	1:500
06	Vlekken situatie a,b en c	1:200
07	Overzicht Type a, b en c	1:100
08	Overzicht Type D	1:100
09	Overzicht Type E	1:100
10	Impressie 1	
11	Impressie 2	
12	Impressie 3	
13	Impressie 4	
14	Impressie 5	
15	Impressie 6	
16	Impressie 7	
17	Impressie 8a	
18	Impressie 9a	
19	Impressie 10	
20	Impressie 11	
21	Vogelvlucht	
22	Detaillering kopgevel	

DATUM 19.01.2022
PROJECT 2020 - Maarn - Studie terrein Bochane

ARCHITECT
TVA architecten
Bettekamp 11, 6712 EG Ede
0318 619 629 secretariaat@tva-architecten.nl

OPDRACHTGEVER
Bouwbedrijf Kreeft
Maxwellstraat 49D
0318 632 996 vandenbrink@bouwbedrijfkreeft.nl

TVA

FOTO’S SITUATIE

LOCATIE FOTO’S

LUCHTFOTO

Aantallen

Typologie	aantal	norm	pp nodig
Woning duur	3	2.0	6
Woning midden	2	1.8	3.6
Woning goedkoop	4	1.4	5.6
Totaal nodig			15.2
Totaal aanwezig			16.2

SITUATIE

SCHAAL 1:500
PAGINA 05
DATUM 19.01.2022

TVA

SITUATIE TYPE A

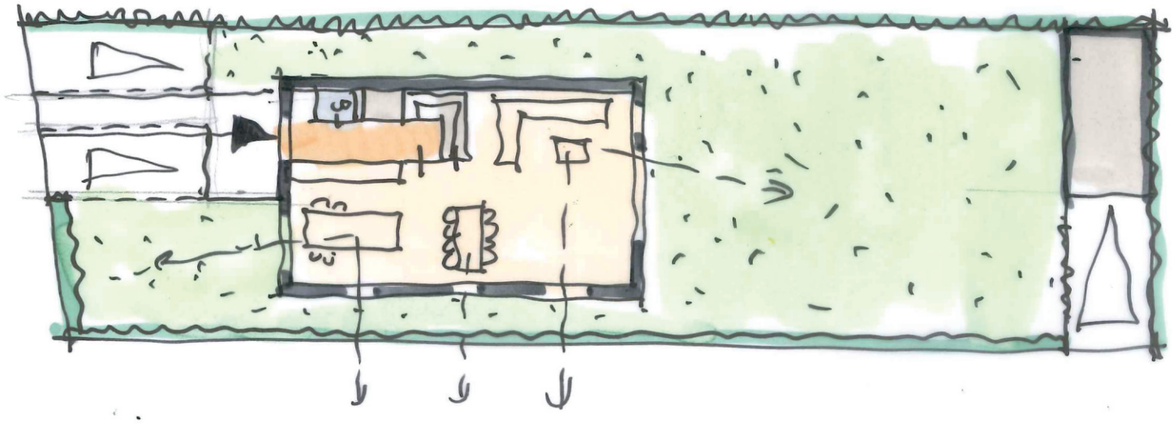

CARPORT OPTIONEEL ?

SITUATIE TYPE B

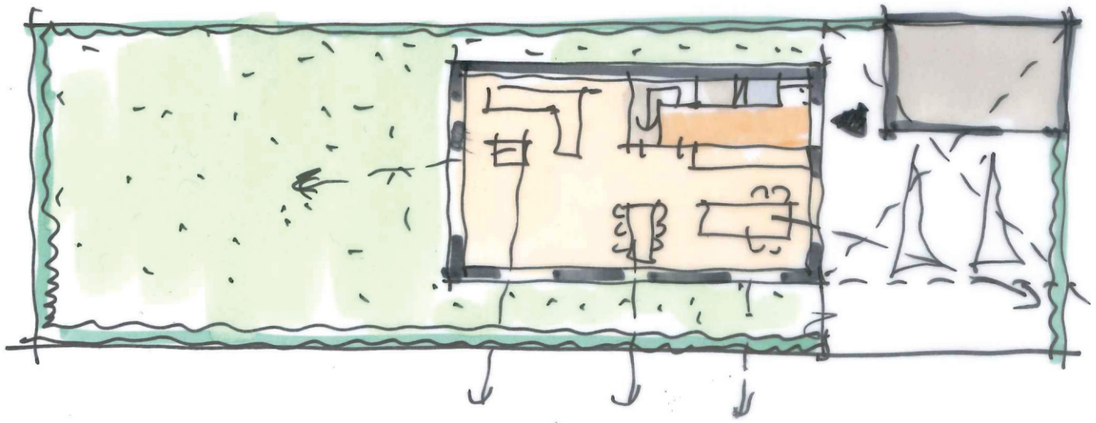

CARPORT OPTIONEEL ?

SITUATIE TYPE C

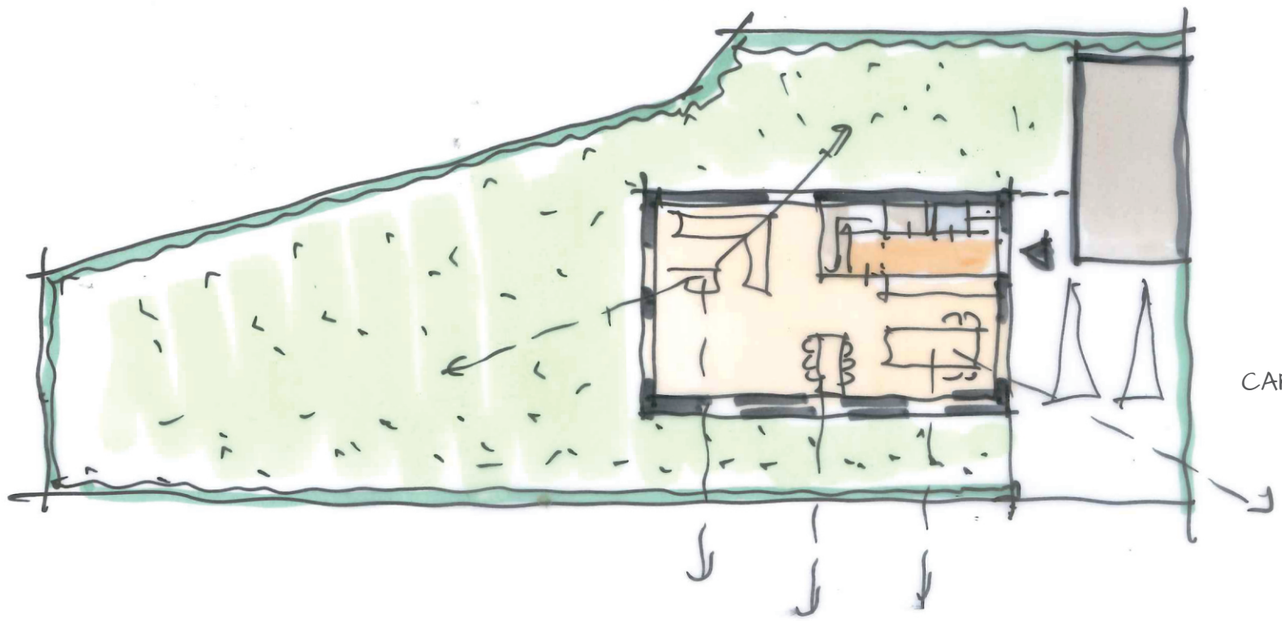

CARPORT OPTIONEEL ?

VLEKKEN SITUATIE A,B EN C

SCHAAL 1:200
PAGINA 06
DATUM 19.01.2022

TVA

OVERZICHT TYPE A, B EN C

SCHAAL 1:100
PAGINA 07
DATUM 19.01.2022

TVA

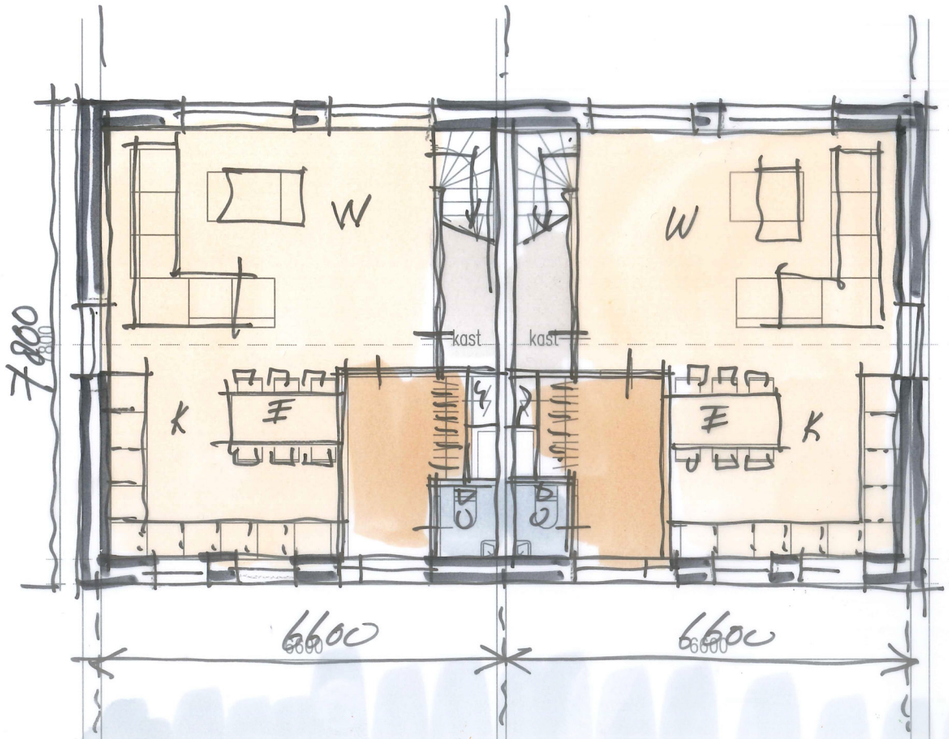

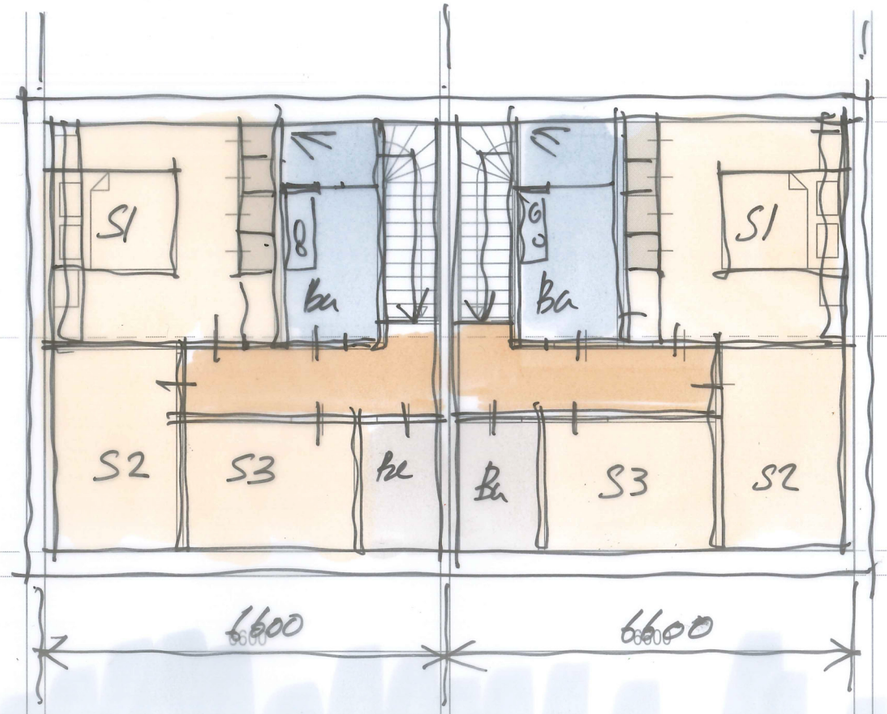

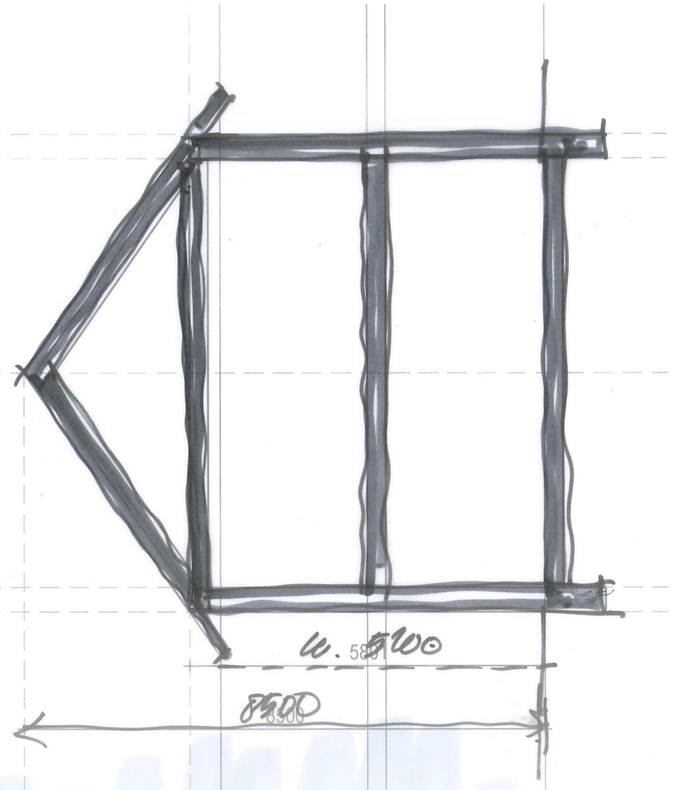

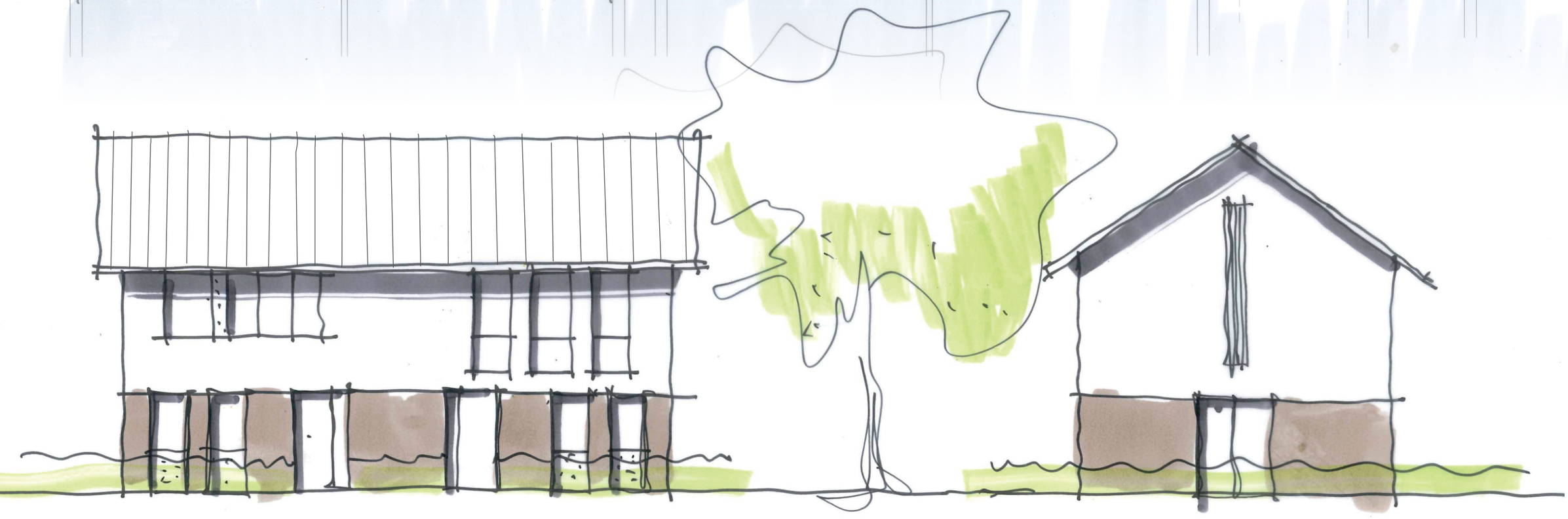

OVERZICHT TYPE D

SCHAAL 1:100
PAGINA 08
DATUM 19.01.2022

TVA

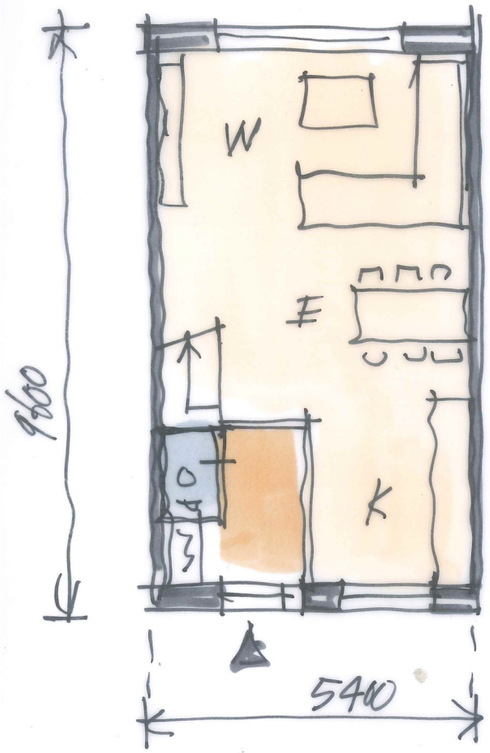

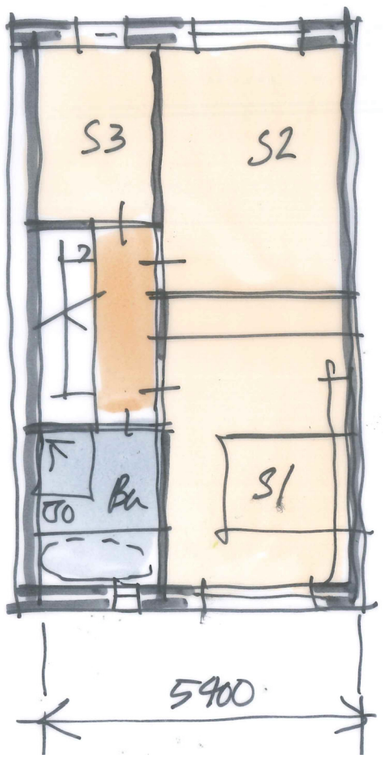

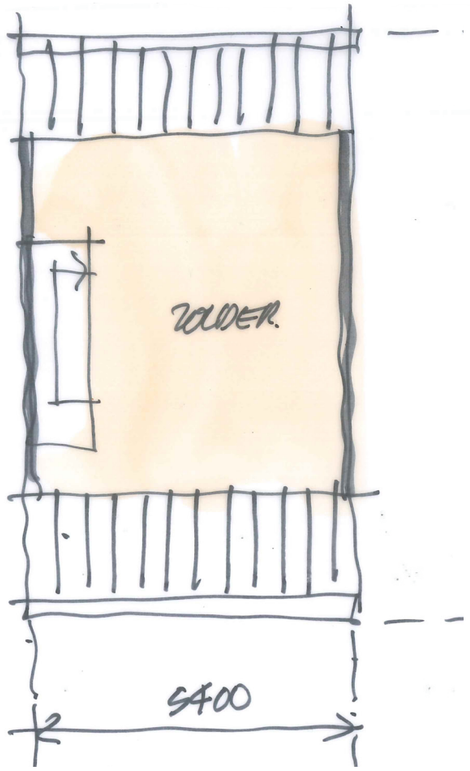

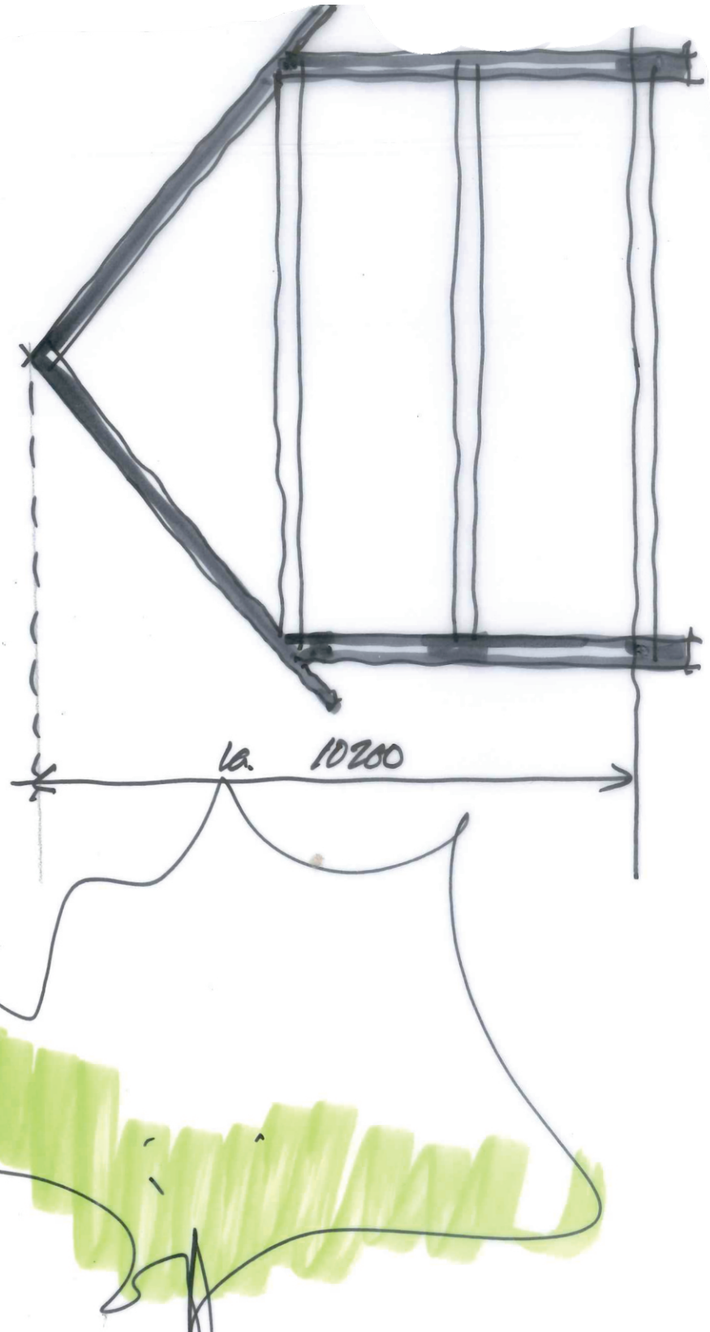

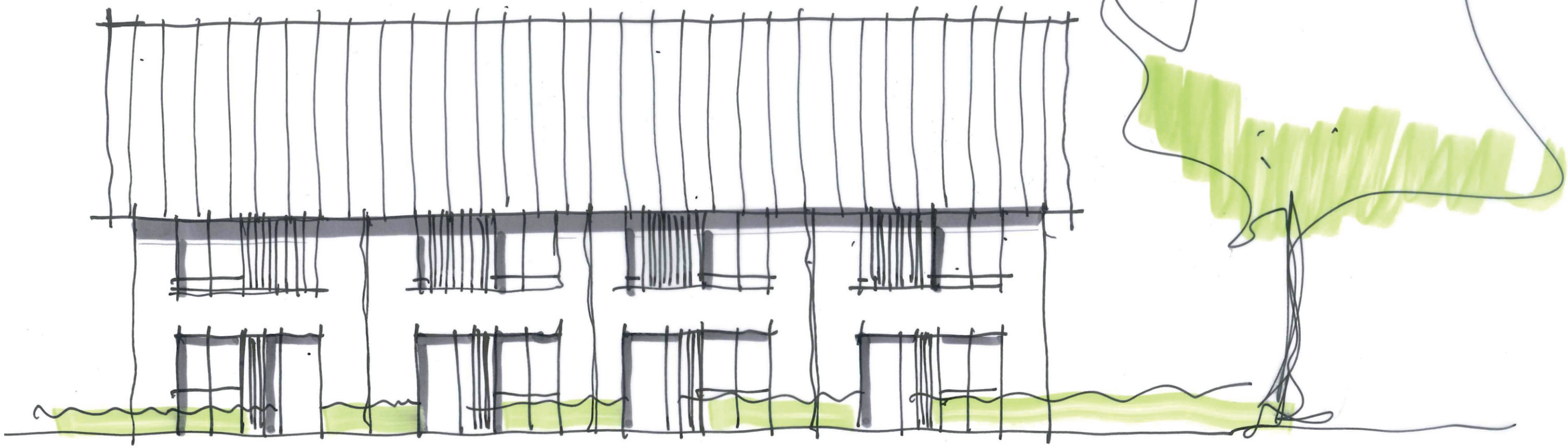

OVERZICHT TYPE E

SCHAAL 1:100
PAGINA 09
DATUM 19.01.2022

TVA

IMPRESSIE 1

IMPRESSIE 2

IMPRESSIE 3

IMPRESSIE 4

IMPRESSIE 5

IMPRESSIE 6

IMPRESSIE 7

IMPRESSIE 8

IMPRESSIE 9

IMPRESSIE 10

IMPRESSIE 11

VOGELVLUCHT